TRG 801

▪ Polvere media ▪ medium dust ▪ poussières moyennes ▪ polvos medianos

▪ Polvere grossolana ▪ coarse dust ▪ poussières grossier ▪ polvos grueso

▪ ATEX 22 ATmosfere EXplosive

▪ scheda dimensionamento rapido ▪ *quick card design* ▪ carte de sélection rapide ▪ *tarjeta de selección rápida*

m³/h	7500	9600	12000	13500	15000	16800
c.f.m.	4414	5650	7063	7946	8829	9888
Pa	2800	2650	2400	2150	1900	1600

▪ Tolleranza sulla portata +/- 5% ▪ *Capacity tolerance +/- 5%* ▪ Tolèrance sur le débit +/- 5% ▪ *Tolerancia en el caudal +/- 5%*

Immagine solamente indicativa - *Image indicative only* - Image indicatif seulement - *Imagen sólo indicativas*

▪ **TRG è un elettroventilatore centrifugo**
▪ **Impiego:**
- aspirazione aria polverosa ed aria contenente materiali granulati nei modelli più grandi (non è adatto per trasporto di materiali filamentosi)
- può essere installato in impianti in pressione o in depressione:
- temperatura massima 80°C
▪ **Caratteristiche:**
- ventilatore ad alto rendimento
- bassa e media pressione
- costruito con pale rovescie a profilo speciale
▪ **Composizione:**
- realizzato con una robusta struttura in lamiera saldata e verniciata
- esecuzione 4 completo di sedia di supporto motore

▪ **TRG is a centrifugal fan**
▪ **Use:**
- extraction of dusty air and air containing granular materials in larger models
- it can be installed in system in pressure or in vacuum:
- maximum temperature 80 ° C
▪ **Characteristics:**
- high-performance fan
- low and medium pressure
- built with reversed blades with special profile
▪ **Composition:**
- made with a sturdy sheet metal welded and painted
- execution 4 complete with chair for motor support
- direct drive

▪ **TRG est un ventilateur centrifuge**
▪ **Emploi:**
- aspiration de air poussièreux ou contenent matériels granulaires dans des modèles plus grands
- peut être installé dans les installations en pression ou dépression
- température maximale 80 ° C
▪ **Caractéristiques:**
- ventilateur haute rendement
- basse et moyenne pression
- construit avec palettes renversées, profil spécial
▪ **Composition:**
- fabriqué avec une feuille métallique robuste soudé et peint
- exécution 4 complète de chaise de support moteur

▪ **TRG es un ventilador centrífugo**
▪ **Uso:**
- aspiración de aire polvorientos o que contienen materiales granulares en los modelos más grandes
- puede ser instalado en las sistemas en la presión o en depresión
- temperatura máxima de 80 ° C
▪ **Características:**
- ventilador del elevado rendimiento
- baja y media presión
- construido con paletas invertidas con perfil especial
▪ **Composición:**
- hecho con una hoja de metal resistente soldada y pintada
- ejecución 4 complete de la silla del soporte del motor

455000/0801 **TRG 801**

455002/0801 **TRG 801 - ATEX 22**

TRG 801

▪ SPECIFICHE TECNICHE ▪ *TECHNICAL SPECIFICATIONS*
▪ SPÉCIFICATIONS TECHNIQUES ▪ *ESPECIFICACIONES TÉCNICAS*

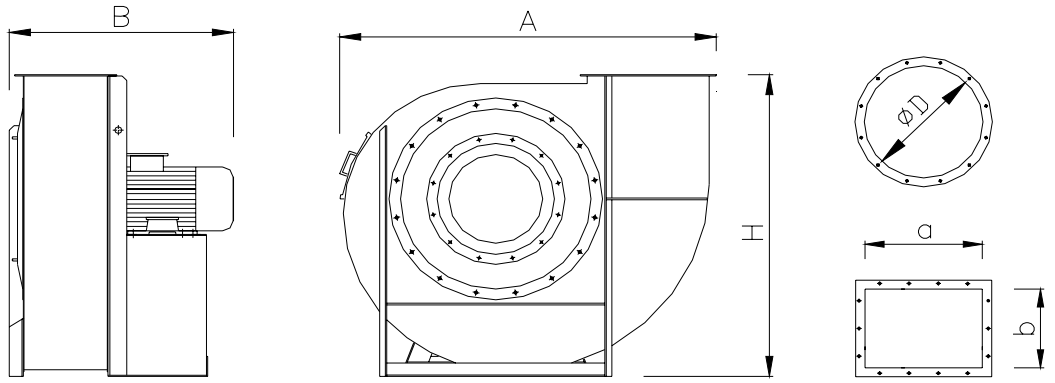

La Veneta Impianti Srl , la cui politica è quella di un continuo perfezionamento, si riserva il diritto di cambiare in qualsiasi momento i dettagli tecnici senza preavviso.
Due to technical progress, Veneta Impianti Srl reserves the right to change technical features without notice.
Veneta Impianti Srl, dont la politique est celle d'un perfectionnement continu, se réserve le droit de varier les détails techniques sans préavis.
Veneta Impianti Srl, cuya política prevé un perfeccionamiento continuo, se reserva el derecho de cambiar en cualquier momento y sin advertencia previa los detalles técnicos.
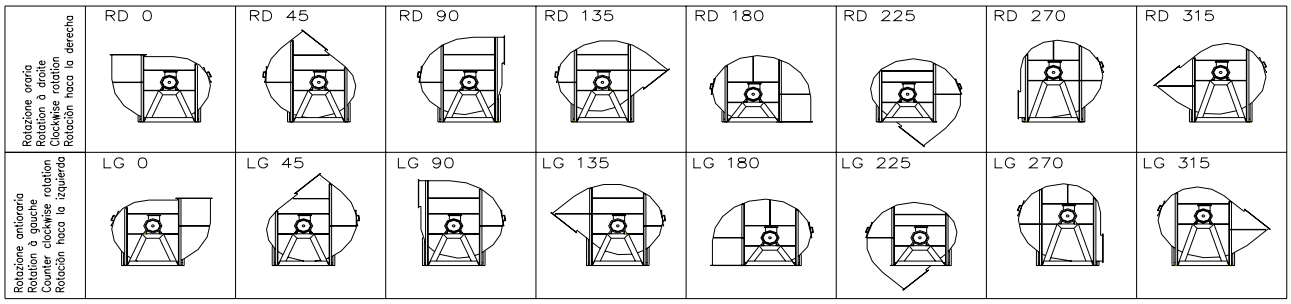
Potenza installata - *Installed power* Puissance installée - *Potencia instalad*	**kW** *[HP]*	**11** *15,1*
Tensione alimentazione - *Power supply* Tension d'alimentation - *Tensión de alimentación*	**50 Hz** *60 Hz **	**230/400 V** *277/480 V*
Giri ventilatore - *Fan rounds* Tours ventilateur - *Revoluciones del ventilador*	**rpm**	**1460**
Rumorosità - *Noise level* - Niveau sonore - *Intensidad acustical*	**dB(A)**	**74**
Tolleranza sulla rumorosità + 3 dB - Noise level tolerance + 3 dB - Tolérance sur niveau sonore + 3 dB -Tolerancia de la intensidad acustica + 3 dB	Misurati alla distanza di m 1,5 - Measured at the distance of 1,5 mt mesurées à la distance de 1,5 mt - medidos a una distancia de 1,5 mt	
Dimensioni ingombro - Overall dimensions Dimensions d'encombrement - Dimensiones totales	**A x B x H mm** *A x B x H [in]*	**1360 x 960 x 1650** *53,5 x 37,8 x 65*
Attacco aspirazione - Suction connection Raccord d'aspiration - Empalme de aspiracion	**ØD mm** *Ø D [in]*	**506** *19,9*
Uscita aria - *Air outlet* sortie air - *salida de aire*	**a x b mm** *a x b [in]*	**500 x 355** *19,7 x 14*
Peso netto - *Net weight* Poids net - *Peso neto*	**kg** *lb*	**324** *714*
Il ventilatore non è orientabile - The fan is not orientable Le ventilateur n'est pas orientable - El ventilador no es orientable	esecuzione standard RD0 - execution standard RD0 execution standard RD0 - realizaciòn standard RD0