AIR - V 1100 ®

▪ Maniche filtranti ▪ *Sleeves* ▪ Manches ▪ *Mangas*

▪ Aria compressa ▪ *Compressed air* ▪ air comprimé ▪ *aire comprimido*

▪ Polvere fine ▪ *fine dust* ▪ poussières fines ▪ *polvos finos*

▪ ATEX 21/22 ATmosfere EXplosive

▪ scheda dimensionamento rapido ▪ *quick card design* ▪ carte de sélection rapide ▪ *tarjeta de selección rápida*

m³/h	6000	6720	7500	8400	9600	10800
c.f.m.	3531	3955	4414	4944	5650	6357
Pa	4100	3850	3600	3200	2850	2250
ratio m/min	1,0	1,1	1,2	1,4	1,6	1,8

▪ Tolleranza sulla portata +/- 5% ▪ *Capacity tolerance +/- 5%* ▪ Tolèrance sur le débit +/- 5% ▪ *Tolerancia en el caudal +/- 5%*

▪ AIR-V è un depolveratore autonomo con filtro a maniche autopulente ad aria compressa e ventilatore incorporato
▪ Impiego: Aspirazione e filtrazione polveri fini e medie.
▪ Funzionamento: L'aria polverosa aspirata dal ventilatore funzionante in aria pulita attraversa il tessuto filtrante che separa le polveri. La pulizia delle maniche è gestita automaticamente da un economizzatore con pressostato differenziale che controlla le perdite di carico e mantiene costante la portata d'aria.
▪ Raccolta polveri: Le polveri sono estratte in continuo da una valvola a stella.
▪ Composizione: Realizzato da pannelli zincati modulari verniciati. Costituito da un modulo superiore di aspirazione dove è posizionato il ventilatore, un modulo intermedio con il sistema di pulizia, un modulo centrale con le maniche filtranti, un modulo inferiore con gambe e il sistema di raccolta polveri.

▪ AIR-V is anautonomous dust collector with sleeve filter self-cleaning with compressed-air andbuilt-in fan
▪ Use: Medium and fine dust extraction and filtering.
▪ Operation:The dusty air extracted by the fan operating in clean air, passes through the filtering fabric which separates the dust. Cleaning of the sleeves is automatically managed by an economiser with differential pressure switch that controls the head losses and maintains the air flowrate constant.
▪ Dust collection: The dust is continuously extracted by a star valve.
▪ Composition: Made from painted modular galvanised panels. Consists of a upper extraction module where the fan is positioned, an intermediate module with cleaning system, a central module with filtering sleeves, a lower module with legs and dust collection system.

▪ AIR-V est undépoussiéreur autonome avec filtre à manches autonettoyant à air comprimé etventilateur incorporé
▪ Emploi : Aspiration et filtration des poussières fines et moyennes.
▪ Fonctionnement :L'air poussiéreux aspiré par le ventilateur fonctionnant dans l'air propre traverse le tissu filtrant qui sépare les poussières. Le nettoyage des manches est géré automatiquement par un économiseur avec pressostat différentiel qui contrôle les pertes de charge et maintient le débit d'air constant.
▪ Récupération des poussières : Les poussières sont extraites en continu par une vanne en étoile.
▪ Composition : Réalisé à partir de panneaux galvanisés modulaires peints. Constitué d'un module d'aspiration où est placé le ventilateur, un module intermédiaire avec le système de nettoyage, un module central avec les manches filtrantes, un module inférieur avec pieds et le système de récupération des poussières.

▪ AIR-V es undesempolvador autónomo con filtro de mangas autolimpiantes de aire comprimido yventilador incorporado
▪ Uso: Aspiración y filtración de polvos finos y medianos.
▪ Funcionamiento: El aire polvoriento aspirado por el ventilador en funcionamiento en un ambiente con aire limpio atraviesa el tejido filtrante que separa el polvo. Un economizador con presostato diferencial, que controla las pérdidas de carga y mantiene constante l caudal de aire, gestiona automáticamente la limpieza de las máquinas.
▪ Recogida del polvo: Una válvula de estrella extrae continuamente el polvo.
▪ Composición: Realizado con paneles galvanizados modulares pintados. Constituido por un módulo superior de aspiración en el que se encuentra el ventilador, un módulo intermedio con el sistema de limpieza, un módulo central con las mangas filtrantes, un módulo inferior con patas y el sistema de recogida del polvo.

885900/110	**AIR V 1100**
885900/150	**AIR V 1100 – ATEX 22**

▪ ACCESSORI OPTIONAL ▪ *OPTIONAL ACCESSORIES* ▪ ACCESSOIRES OPTIONNELS ▪ *ACCESORIOS OPCIONALES*

485910/011	▪ Inverter con pressostato differenziale 11 kW ▪ *Frequency inverter with pressure control 11 kW* ▪ Variateur de fréquence avec régulation de pression 11 kW ▪ *Convertidor de frecuencia con control de presión de 1 kW*
460595/020	▪ Variatore per ST 40 mod. V2/F D.24, B3, GR090 ▪ *Variator for ST 40 mod. V2/F D.24, B3, GR090* ▪ ST 40 mod. V2/F D.24, B3, GR090 ▪ Variateur pour ST 40 mod. V2/F D.24, B3, GR090 ▪ *Variador por ST 40 mod. V2/F D.24, B3, GR090*

AIR - V 1100 ®

▪ SPECIFICHE TECNICHE ▪ *TECHNICAL SPECIFICATIONS*
▪ SPÉCIFICATIONS TECHNIQUES ▪ *ESPECIFICACIONES TÉCNICAS*

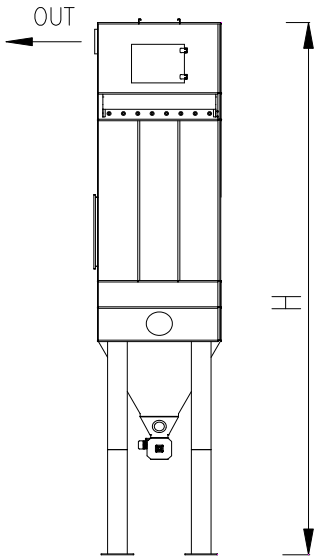

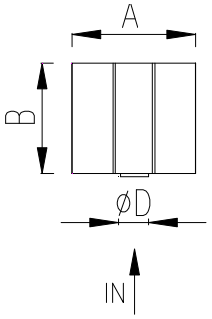

La Veneta Impianti Srl , la cui politica è quella di un continuo perfezionamento, si riserva il diritto di cambiare in qualsiasi momento i dettagli tecnici senza preavviso
Due to technical progress, Veneta Impianti Srl reserves the right to change technical features without notice.
Veneta Impianti Srl, dont la politique est celle d'un perfectionnement continu, se réserve le droit de varier les détails techniques sans préavis.
Veneta Impianti Srl, cuya política prevé un perfeccionamiento continuo, se reserva el derecho de cambiar en cualquier momento y sin advertencia previa los detalles técnicos

Potenza installata - *Installed power* Puissance installée - *Potencia instalad*	**kW** *[HP]*	**11** *15*
Tensione alimentazione - *Power supply* Tension d'alimentation - *Tensión de alimentaciónl* * a richiesta - *at request* - à la demande - *a solicitud*	**50 Hz** *60 Hz **	**230/400 V** *277/480 V*
Rumorosità - *Noise level* - Niveau sonore - *Intensidad acustical* Tolleranza sulla rumorosità + 3 dB - *Noise level tolerance + 3 dB* - Tolérance sur niveau sonore + 3 dB - *Tolerancia de la intensidad acustica + 3 dB*	**dB(A)**	**74**
Maniche - *Sleeves* Manches - *Mangas*	**n°**	**72**
Dimensioni maniche - *Sleeves'dimension* Dimensions des manches - *Dimensiones de las mangas*	**mm** *[in]*	**ø150xH=3000** *ø5,9xH=118,1*
Tipo tessuto - *Fabric type* Type de tissu - *Tipo de tejido*	Feltro agugliato poliestere antistatico 500 gr/m² - Polyester anti-static needle felt 500 gr/m² - Feutre polyester aiguilleté antistatique 500 gr/m² - Fieltro de poliéster agujado antiestático 500 gr/m²	
Superficie filtrante - *Filtering surface* Surface filtrante - *Superficie de filtración*	**m²** *[ft²]*	**101,7** *1094,726*
Consumo aria compressa - *Compressed air consumption* Consommation d'air comprimé - *Consumo de aire comprimido* * Pressure 6 Bar, pause time 25 [sec], opening time valve 0,25 [sec]	**Nl/min** *[gal/min]*	**288** *74,9*
Attacco aspirazione - *Suction connection* Raccord d'aspiration - *Empalme de aspiración*	**ØD mm** *ØD [in]*	**400** *15,7*
Uscita aria - *Air outlet* sortie air - *salida de aire*	**mm** *[in]*	**1200 X 250** *47,2 x 9,8*
Capacità massima di contenimento - *Maximum holding capacity* Capacité maximale de confinement - *Capacidad de contención máxima*	**liters** *[gal]*	**1000** *264*
Dimensioni ingombro - *Overall dimensions* Dimensions d'encombrement - *Dimensiones totales*	**A x B x H mm** *A x B x H [in]*	**1900 x 2350 x 9000** *74,8 x 92,5 x 354,3*
Peso netto - *Net weight* Poids net - *Peso neto*	**kg** *lb*	**3550** *7826*
Dimensioni imballo - *Packaging dimensions* Dimensions d'emballage - *Dimensiones de embalaje*	**A1 x B1 x H1 mm** *A1 x B1 x H1 [in]*	
Peso lordo - *Gross weight* Poids brut - *Peso bruto*	**kg** *lb*	